Druckregler U23AC

spectrotec



U23AC für Acetylen

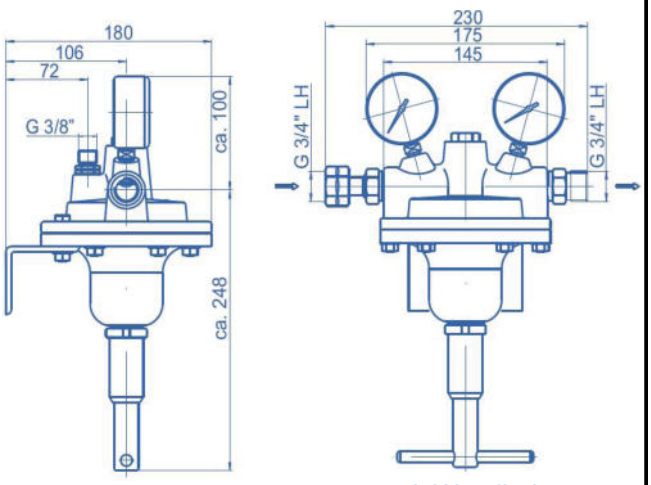

Abmessungen

mit Wandhalterung
723 16762

Produktmerkmale

- Membran-Leitungsdruckregler
- Speziell für Acetylen
- Für Durchflüsse bis zu 12 m³/h Acetylen
- Einstufige Bauart mit hoher Regelgenauigkeit
- Zentralfilter im Druckregler
- Sicherheitsmanometer gemäß DIN ISO 5171
- Druckregler mit integriertem Abblaseventil
- Wandhalterung als Zubehör lieferbar

Technische Daten

Typ	einstufig
Durchlussmenge Q	max. 12 m³/h
Vordruck P_1	max. 1,5 bar
Hinterdruck P_2	max. 1,5 bar
Werkstoffe	
Gehäuse:	Messing
Federdeckel:	Alu, pulverbeschichtet
Ventilsitz:	PA
Membrane:	EPDM
Anschlüsse	
Eingang (Kugelkonus):	G 3/4“ LH ÜWM
Ausgang (Kugelkonus):	G 3/4“ LH außen
Manometerports:	G 1/4“ innen
Ausgang Abblaseventil	G 3/8“ außen
Betriebstemperatur	-20°C bis +60°C
Leckrate	≤10^{-4} mbar l/s He
Gewicht	ca. 6,5 kg

Durchflussmengen und Leistungskennzahl

U23AC	Flow rate Q [m³/h] at P_2 [bar]			
P_1	0,5	1	1,2	1,5
1,5 bar	12	12	12	12

Leistungskennzahl L_{10} = 7,5

Artikelnummer

U23W6L-AC-1,5-1,5 717 07968

Datenblatt DDS U23AC - Edition 0126
Änderungen vorbehalten
© Spectron Gas Control Systems GmbH
info@spectron.de www.spectron.de

spectron Gas Control Systems